Caractéristiques techniques Abri Std

L'abri de foot est **fabriqué** en **composite** (Armature verre+ résine polyester) ce qui le rend très **robuste** et exclut tout risque de **rouille** tout en ne nécessitant aucun entretien particulier.

L'aspect **extérieur** est composé de **Gel Coat**, matériaux **teinté dans la masse** qui donne un aspect lisse et neuf au produit tout au long de sa vie.

L'aspect **intérieur** est recouvert de **Top Coat** blanc ou couleur.

Les **assises** injectées en Polypropylène copolymère stabilisé en UV assurent un excellent **confort**.

Des **trous** sont prévus tous les **50 cms** afin de **fixer** l'abri sur une dalle béton.

Disponible en 4 longueurs 1.5M ; 2.5M ; 3.5M ; 5M

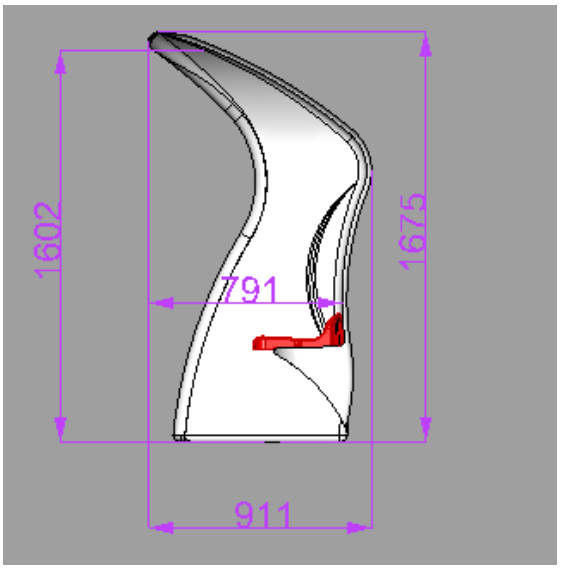

Fixation des abris sur site

Transport

1. Les bancs sont livrés sur une palette bois.
2. Déchargement préconisé par chariot élévateur de capacité minimale de 500 kg équipé de rallonges de fourches (2 m ; passage entre fourches 1.2m)

Montage

1. Réaliser une fondation béton en U de 10 cms de hauteur minimum. (annexe 1)
2. Positionner le banc sur la dalle béton et marquer au sol les trous déjà réalisés.
3. Retirer le banc et percer la dalle.
4. Enfoncer les chevilles béton dans l'ensemble des trous du massif.
5. Mettre en place le banc sur la dalle béton
6. Fixer définitivement avec un accastillage inox :

+ vis M12
+ rondelle élastique
+ rondelle plate de 40 mm de diamètre

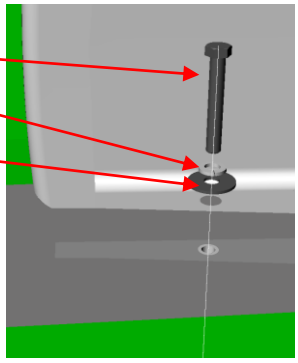

Dimensions Dalles béton Abris STD

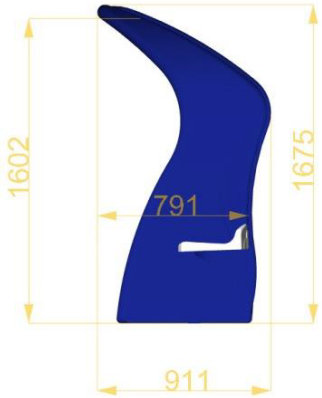

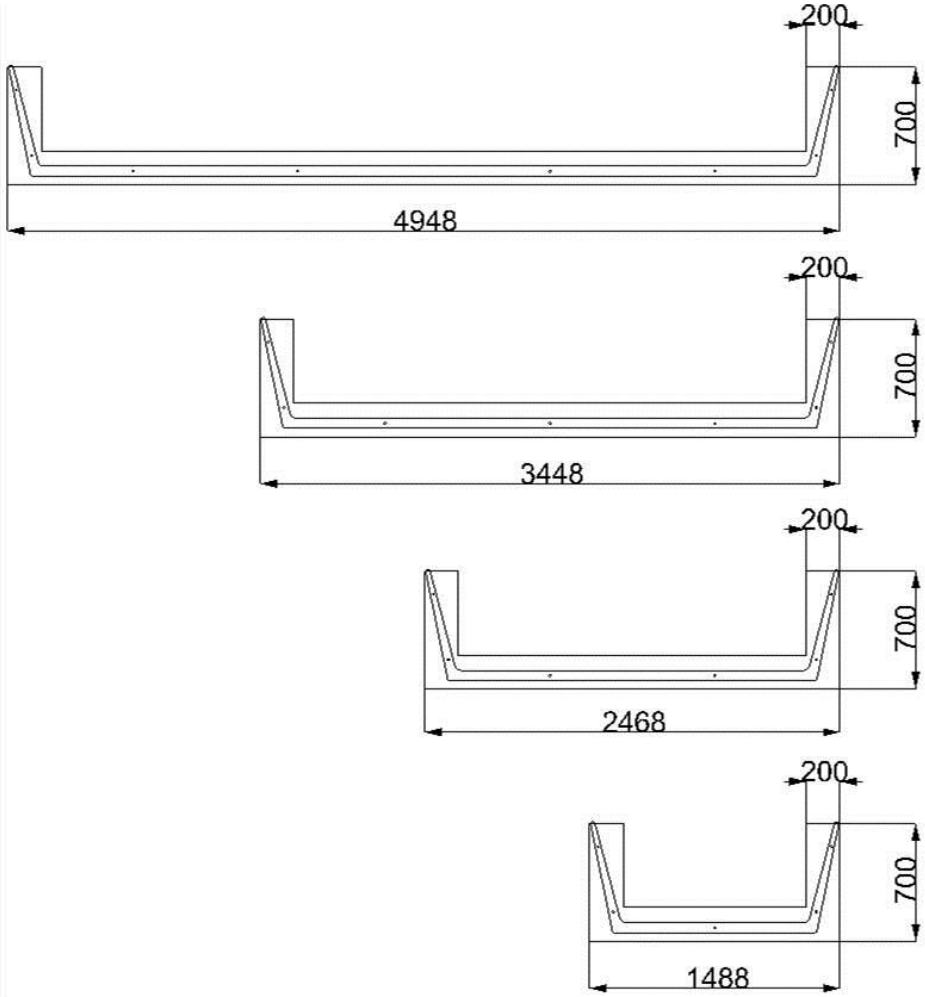

-

- -